Alle Rechte vorbehalten/ *All rights reserved*

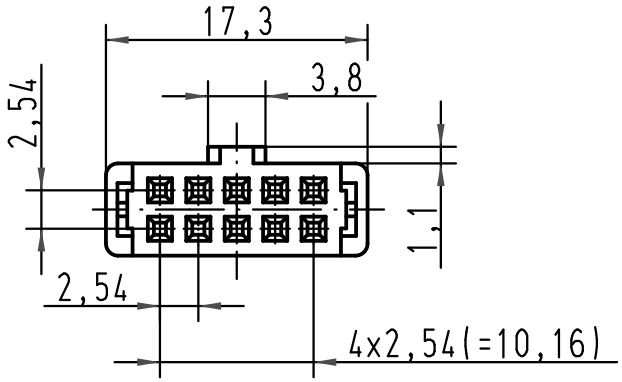

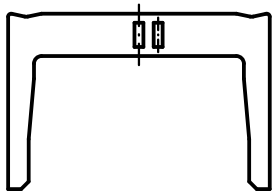

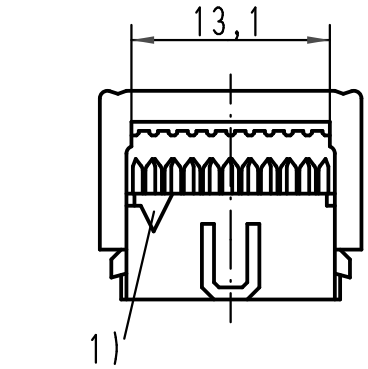

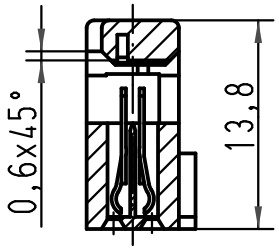

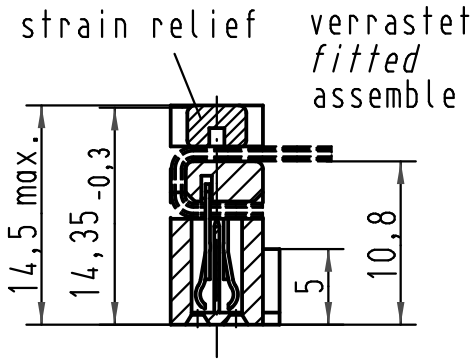

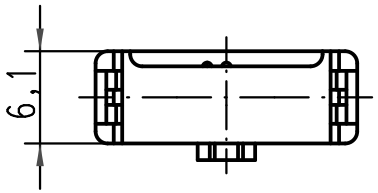

1) Markierung erster Kontakt, Ader 1 des Flachkabels
1) Contact no.1, 1st wire of flat cable
1) Contact no.1, repère 1 du câble

Bestell-Nr. *Part-No.* Reference	Anforderungsstufe *performance level* Niveau de qualite	Index Designation
09 18 510 5813 58U	0,76 µm Au	Bulk packaging MOQ = 3000 pcs
09 18 510 6813 58U	2	
09 18 510 7813 58U	3	
09 18 510 5813	0,76 µm Au	N.A
09 18 510 6813	2	N.A
09 18 510 7813	3	N.A

All Dimensions in mm
Original Size DIN A 4

Mod.	Dat.	Name
36265	30-SEP-11	BH
26570	01-FEB-00	JB

Techn. Character.

	Dat.	Name
Detail.	01-FEB-00	Th
Insp.	30-SEP-11	JB
Stand.		

Maßstab/*Scale* 2 : 1

Nicht tolerierte Maße/ *Free size tolerances*

SEK 18 Female connector
10 poles
with central polarisation
without cable stop
with strain relief

HARTING EURL
F-95972 Paris

TB 0918510X813

Sub.

Blatt/ *page* 1/1